RUTHMANN
A TIME MANUFACTURING COMPANY

DRS

Xtra **Short** Xtra **Performance** Xtra **Variable**

STEIGER® **T 380 XS** – **Le géant de la portée**

RUTHMANN
A TIME MANUFACTURING COMPANY

Nacelle isolée | Châssis 4x2 | Châssis 4x4

	38 m		**2,10 x 0,86 m**
	32,1 m		**500 kg**
90°	**32,1 m**		**3,75 m (4x2)**
	500°		**8,35 m (4x2)**
	185°		**3,9 m**
	5°	xx,xxx t	**18.000 kg**

*Sous réserve de modifications techniques, toutes les données sont approximatives

Highlights:

DRS

tra **Short**

8,35 m Longueur du véhicule (4x2)

tra **Performance**

DRS de série : jusqu'à 8 m de portée en plus que les concurrents à une hauteur de travail de 32 m

tra **Variable**

La tourelle variable offre de nombreux avantages z. p. ex. chargement au ras du sol et travail en sous-sol travail possible

- Hauteur de travail de 38 m
- Portée latérale énorme de 32,1 m
- Longueur compacte de seulement 8,35 m
- Charge de la nacelle extrêmement élevée de 500 kg
- Chargement confortable de la nacelle au ras du sol
- Travail flexible dans la circulation routière - Avec une sécurité accrue, par ex. au-dessus des véhicules en stationnement
- Inclinaison de 5° permettant une mise en place sur des terrains difficiles, comme des plans inclinés ou des pentes

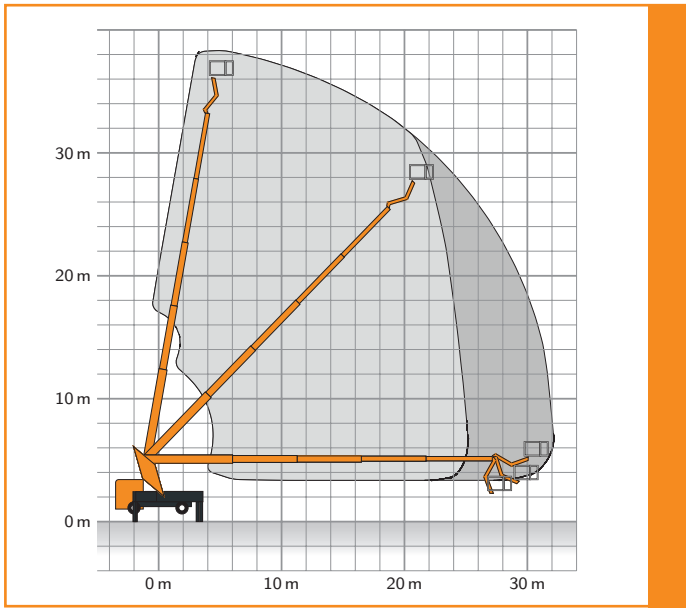

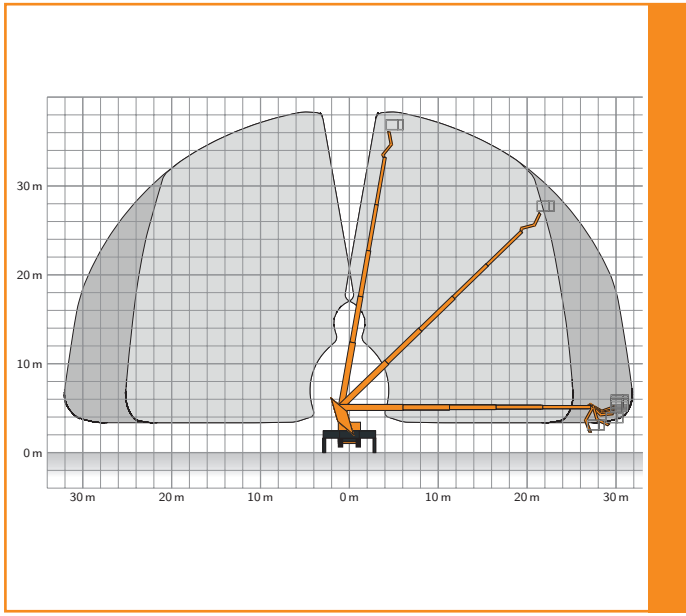

Key-Account Information STEIGER® T 380 XS - Version 08.2024 - Copyright © RUTHMANN, 2024

RUTHMANN
A TIME MANUFACTURING COMPANY

Comparaison des valeurs de la zone de travail

STEIGER® vs. Concurrents	Max. déport 0° (m)		Max. déport 90° (m)		Max. déport à 32 m Hdt 0° (m)		Max. déport à 32 m Hdt 90° (m)	
	100 kg	500 kg	100 kg	500 kg	100 kg	500 kg	100 kg	500 kg
T 380 XS	**32,1**	**25**	**32,1**	**25**	**20**	**20**	**20**	**20**
Concurrents 1	29,5	23	31,5	24	16	12	18	13
Concurrents 2	29,5	25,5	29,5	25,5	17	17	14	14

Jusqu'à 8 m de portée en plus à une hauteur de travail de 32 m

T 380 XS **Concurrents**

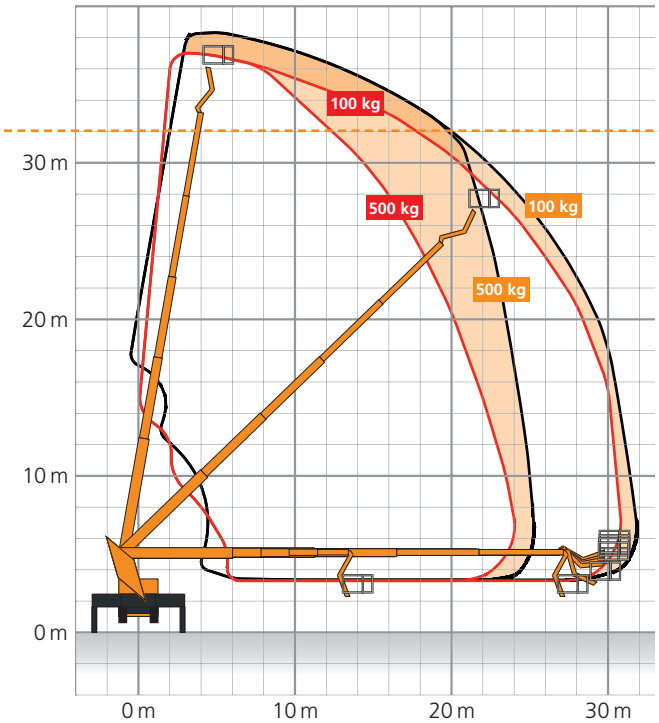

T 380 XS **Concurrents**

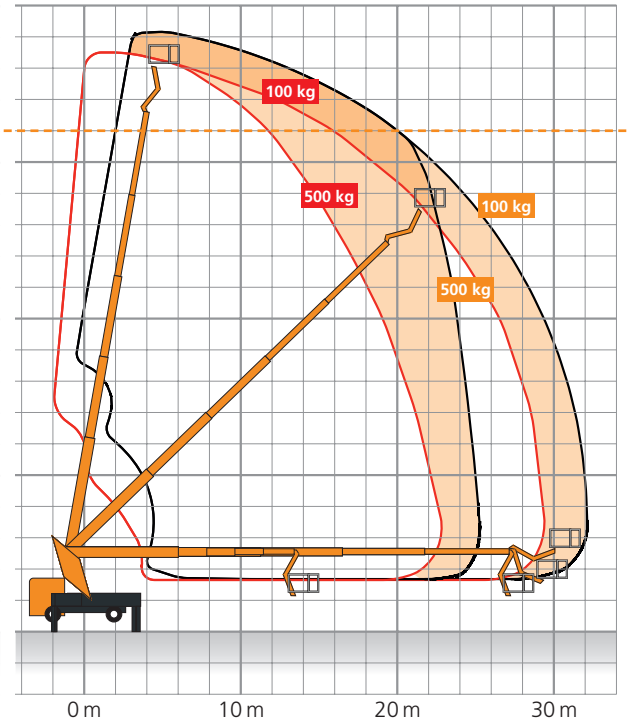

Toutes les données sont approximatives, sous réserve de modifications

*Sous réserve de modifications techniques, toutes les données sont approximatives

Key-Account Information STEIGER® T 380 XS - Version 08.2024 - Copyright © RUTHMANN, 2024

RUTHMANN
A TIME MANUFACTURING COMPANY

STEIGER® T 380 XS : courte longueur, grande puissance et facilité d'utilisation

DRS

- **Tourelle variable pour plus de puissance avec une longueur de construction courte et simple, utilisation intuitive**
- **Structure extensible robuste et stable à 5 éléments en acier à grain fin**
- **Équipé de série du DRS pour des performances optimisées et des charges de panier élevées**
- **Beaucoup de place disponible pour aménagements et coffres**
- **Nouvelle conception de la nacelle de travail de série avec logement pour le système de levage - isolation 1.000 V en option**
- **4x2- et 4x4- Châssis possible**

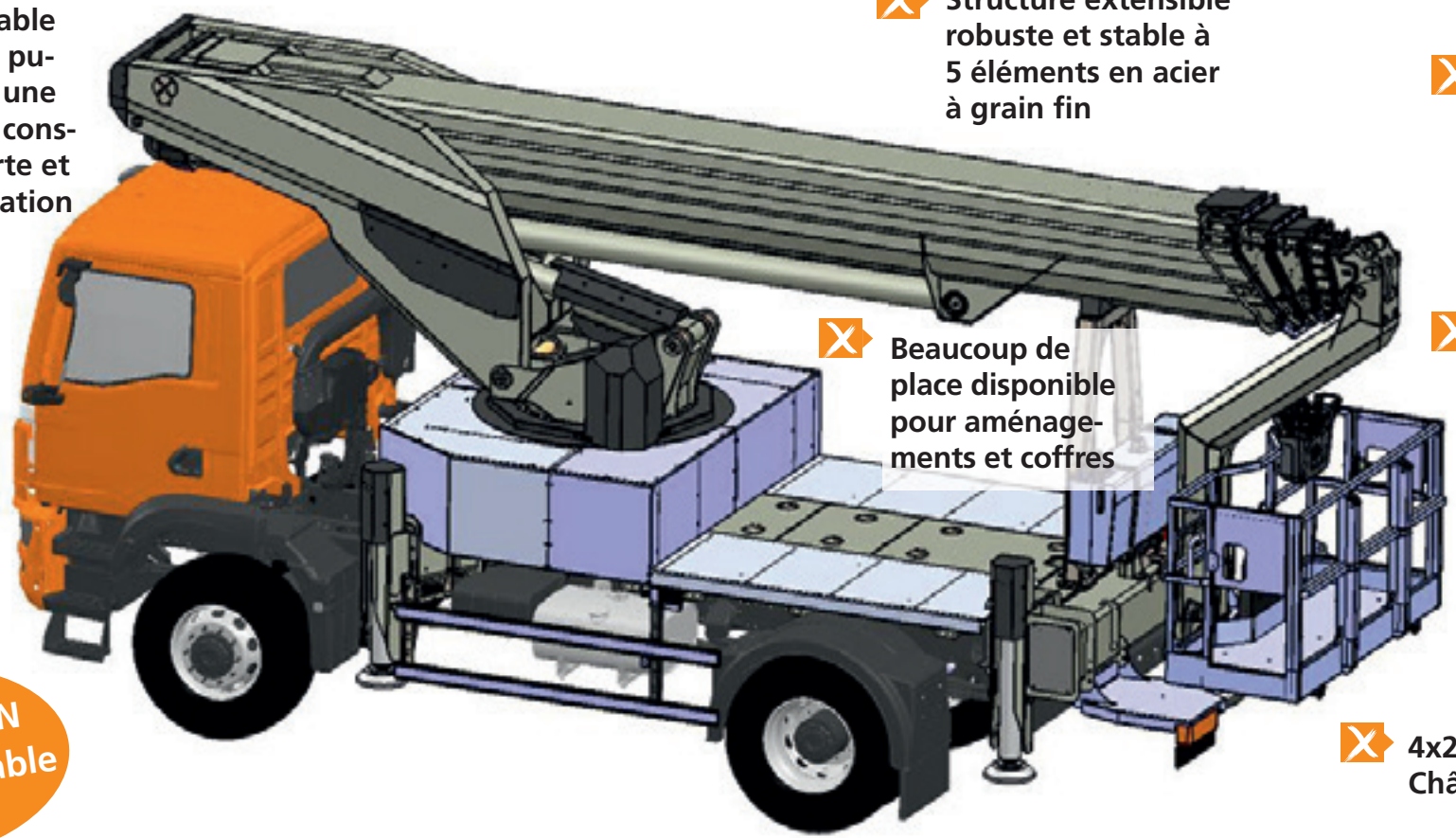

INNOVATION
Tourelle variable

X tra **Short**

8,35 m Longueur du véhicule

X tra **Performance**

32,1 m Portée

X tra **Variable**

La tourelle variable offre de nombreux vantages et de nouvelles possibilités d'utilisation

*Sous réserve de modifications techniques, toutes les données sont approximatives. Représentation sur châssis 4x4

Key-Account Information STEIGER® T 380 XS - Version 08.2024 - Copyright © RUTHMANN, 2024

La tourelle variable offre de nombreux avantages :

- 1,5 m de portée supplémentaire : 32,1 m indépendamment de l'angle de pivotement
- Jusqu'à 8 m de portée supplémentaire à 32 m de hauteur de travail
- 1 m de hauteur de travail supplémentaire : 38 m avec une charge de panier de 500 kg
- Travail avec une sécurité accrue sur la route
- Meilleure accessibilité des lieux d'intervention derrière des obstacles et sur des façades. Plus d'agilité dans les endroits difficiles d'accès.
- Travail en toute sécurité, par exemple par-dessus des véhicules en stationnement, grâce à une hauteur d'accès plus élevée de 4,5 m lorsque la tour est relevée.
- Chargement confortable de la nacelle au ras du sol
- Les travaux en sous-sol, par exemple au-dessus de talus, sont possibles grâce à l'angle d'installation négatif du télescope pouvant atteindre -15°.

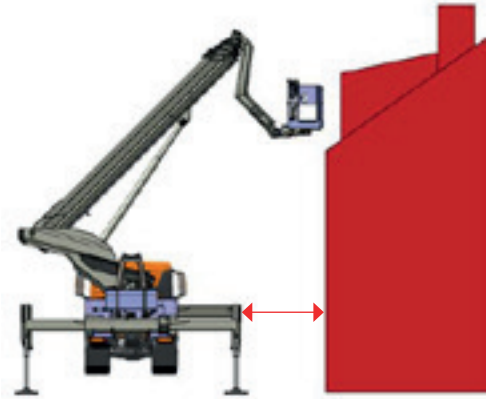

Grâce à la tour variable, le Steiger® T 380 XS peut être placé beaucoup plus près de l'objet.

Pas de Contour de perturbation dans le trafic routier circulation

Tour érigée

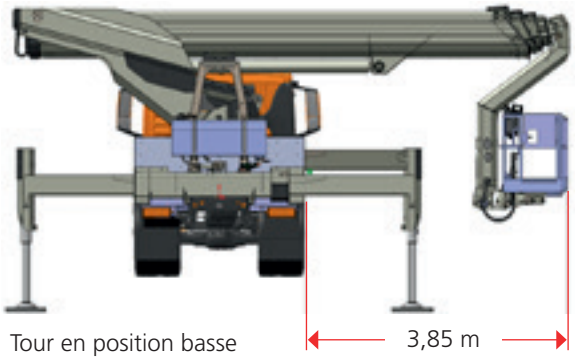

Tour en position basse

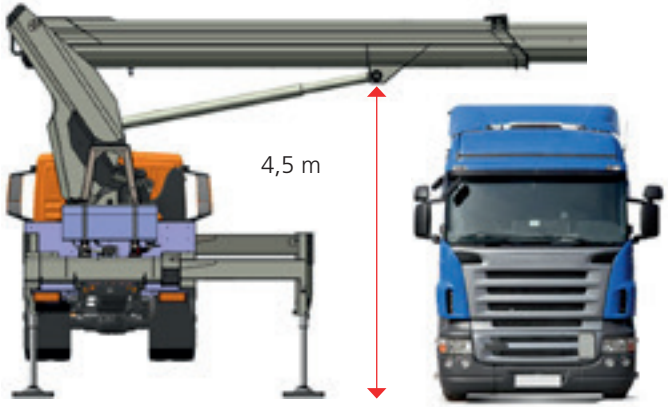

Travailler par ex. sur des véhicules en stationnement camions lorsque la tour est relevée Tour

Toutes les données sont approximatives

Key-Account Information STEIGER® T 380 XS - Version 08.2024 - Copyright © RUTHMANN, 2024

La nacelle adaptée à toutes les applications

- Système de panier de travail interchangeable avec :
  - Nacelle de série : 2,10 x 0,86 m 500 kg de capacité de charge
  - Nacelle d'élagage : 1,05 x 1,05 m 500 kg de capacité de charge
  - Nacelle en PRV : 1,71 x 0,85 m 490 kg de capacité de charge

Le panier de travail de série est préparé pour le système lift-up et soulève des charges allant jusqu'à 150 kg, plus 350 kg pour les personnes et le petit matériel.

- Charge maximale de la nacelle 500 kg (5 personnes) à pleine hauteur de travail
- Nacelle en fibre de verre avec une capacité de charge de 490 kg, la meilleure de sa catégorie.

Avec 490 kg, la nacelle en fibre de verre dispose de la plus grande capacité de charge de sa catégorie.

- Nacelle de série et en PRV disponible avec isolation 1.000 volts en option.
- Nacelle de série préparée pour le système lift-up de la série HF :
- 2 potences de charge et 2 traverses de charge avec une charge totale de 150 kg plus 350 kg pour 3 personnes et du petit matériel.
  Utilisation du système lift-up sans réduction de la capacité de levage. **Capacité de charge totale de la plate-forme** (les autres produits de cette catégorie réduisent la capacité de charge jusqu'à 180 kg)
  Possibilité de monter au niveau du sol et de charger du matériel par la gauche et par la droite.
- Grâce à la tourelle variable, seuil d'accès particulièrement bas au-dessus du sol.
  La seule machine de cette catégorie qui peut être chargée au ras du sol !

Grâce à la tour variable, le chargement au ras du sol et les travaux sous le sol sont possibles

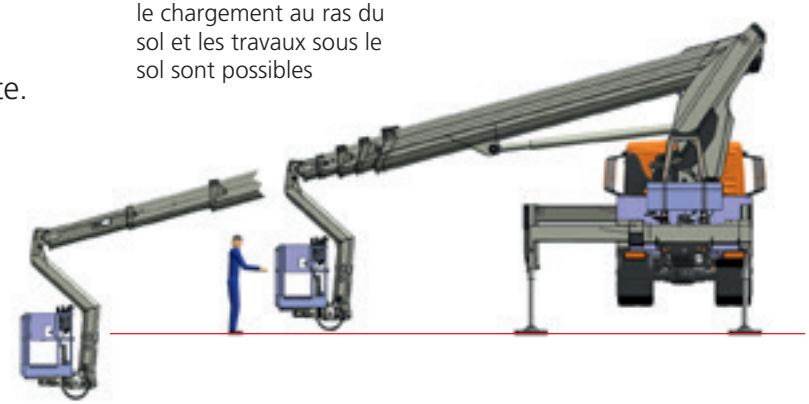

*Sous réserve de modifications techniques, toutes les données sont approximatives

Key-Account Information STEIGER® T 380 XS - Version 08.2024 - Copyright © RUTHMANN, 2024

Flèche

- Système à 5 éléments
- Les profils optimisés des caissons assurent une exécution très stable et robuste
- Longueur hors-tout plus courte grâce à la tour variable tour pouvant être mise en place
- Acier à grain fin à haute résistance pour une stabilité maximale
- porte-câbles protégé des deux côtés

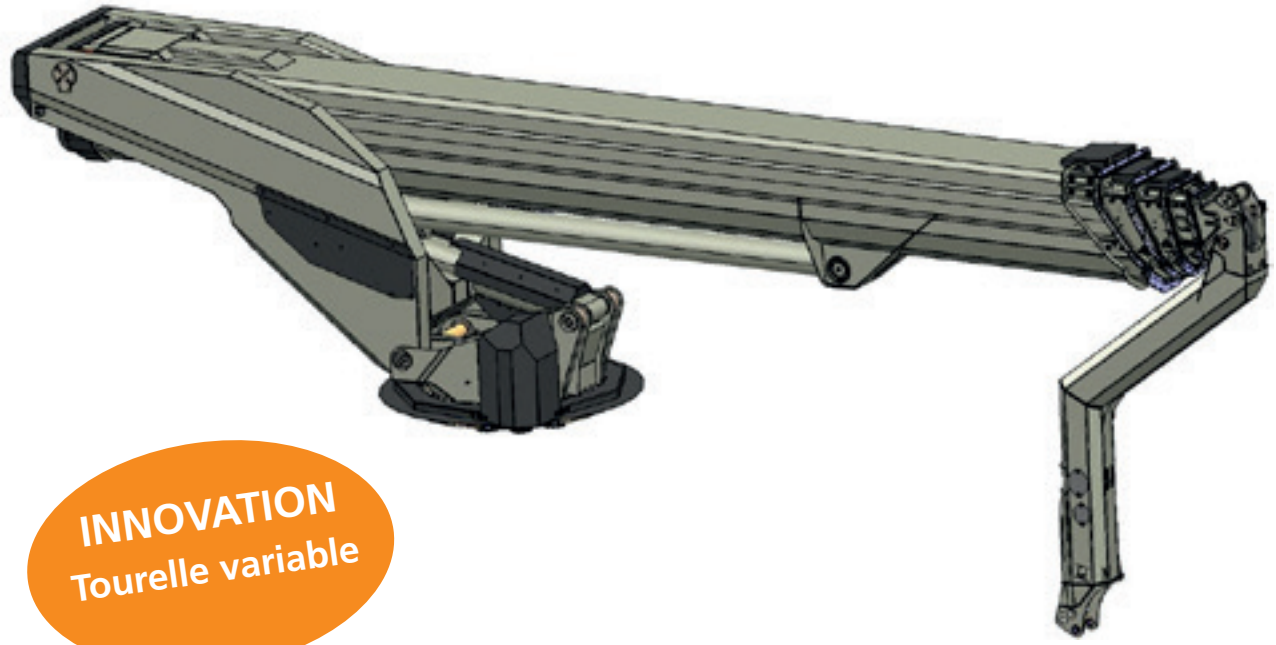

INNOVATION
Tourelle variable

Une utilisation très simple avec
Technique premium d'une grande stabilité

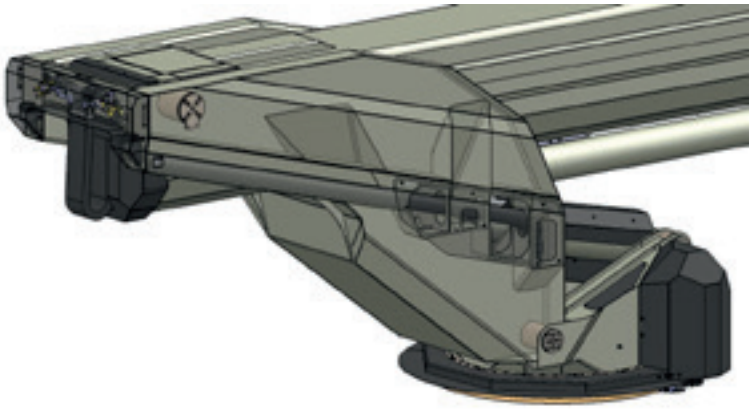

Chaîne d'énergie dans la tour, support protégé à l'arrière

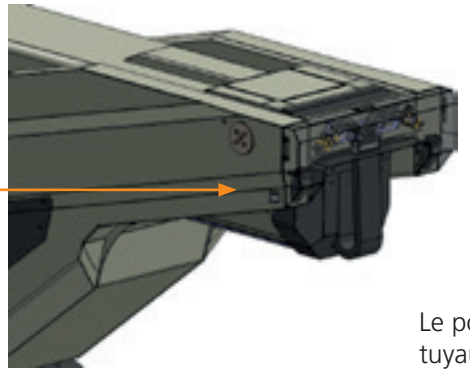

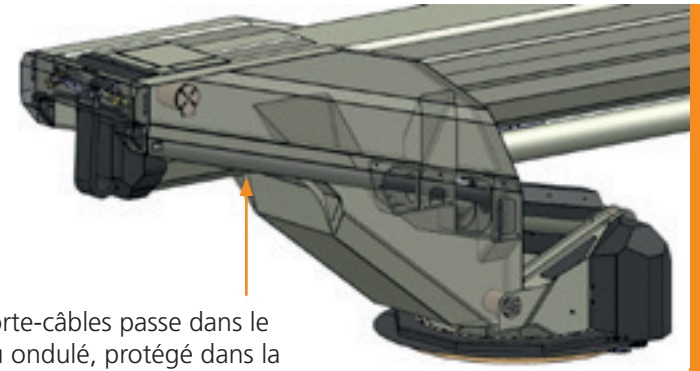

Le porte-câbles passe dans le tuyau ondulé, protégé dans la joue de la tour.

Key-Account Information STEIGER® T 380 XS - Version 08.2024 - Copyright © RUTHMANN, 2024

Plateau de chargement et caisses

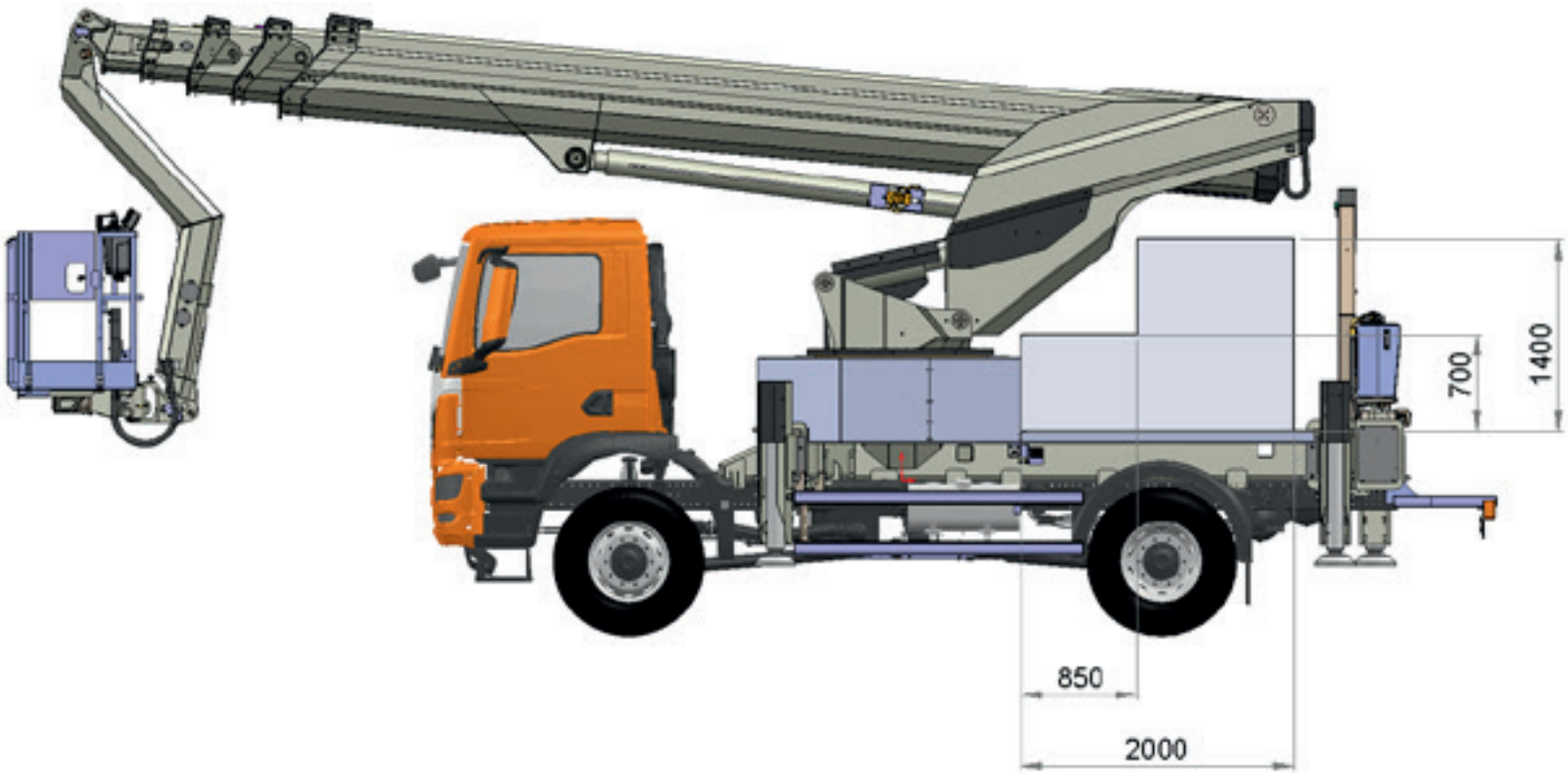

La caisse peut être chargée facilement à l'aide de l'échelle extensible en option.

- La tour variable du T 380 XS permet, contrairement à d'autres constructions, d'installer des coffres spacieux sur la surface de chargement d'environ 2 m de long.
- Gain de place considérable d'environ 40% de volume de rangement supplémentaire (env. 2m³).
- Caisse avec ridelles en option

*Sous réserve de modifications techniques, toutes les données sont approximatives

Key-Account Information STEIGER® T 380 XS - Version 08.2024 - Copyright © RUTHMANN, 2024

RUTHMANN
A TIME MANUFACTURING COMPANY

Variantes d'aménagements pour votre métier

Échelle d'accès pour atteindre facilement la surface de chargement ou la caisse du véhicule

support de cales des deux côtés : 4 cales en plastique pour les supports, avec poignée antidérapante / dessous caoutchouté

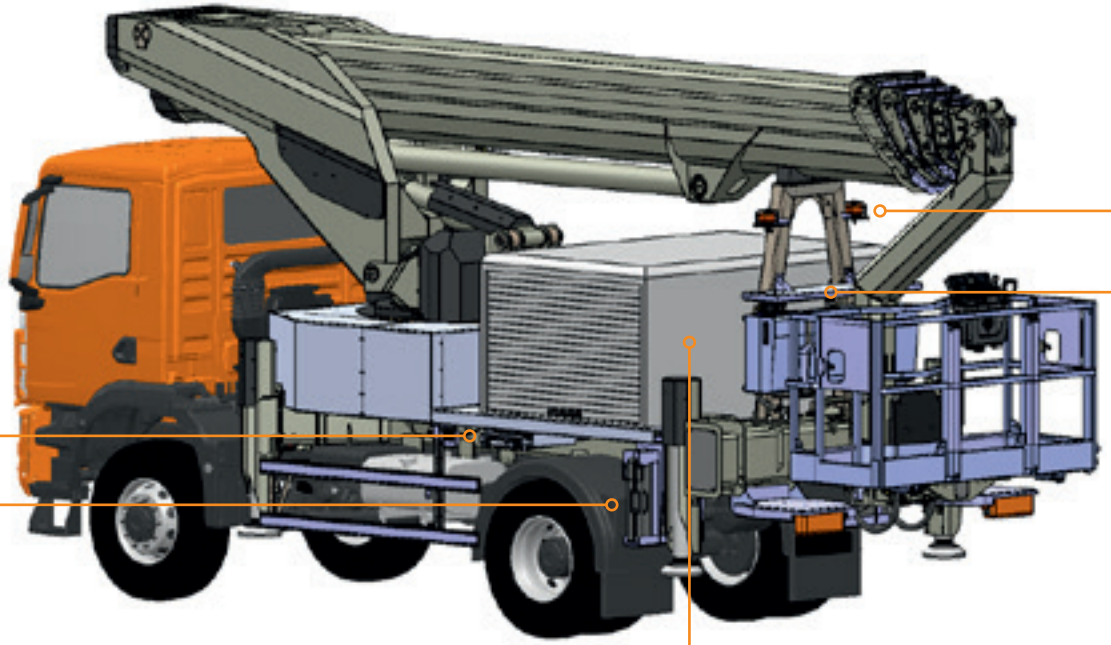

AVANTAGE
Aménagements sur mesure

Structure de caisse haute de haute qualité, volets roulants des deux côtés, étagère intermédiaire et trois tiroirs pour le petit matériel

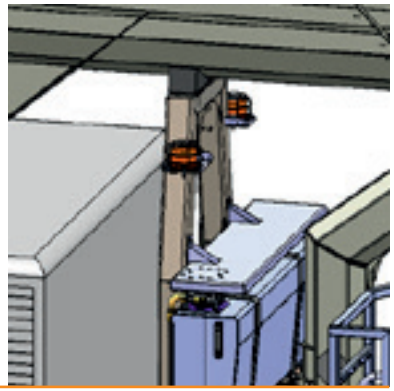

Feux LED sur le support du bras, commutables séparément via un interrupteur/bouton-poussoir d'origine pour camion dans le tableau de bord

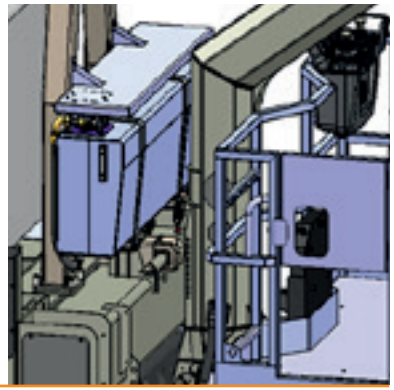

Couverture au-dessus du réservoir : couverture sur le support de la flèche pour protéger l'unité de réservoir hydraulique, par ex. lors de Travaux d'élagage

Key-Account Information STEIGER® T 380 XS - Version 08.2024 - Copyright © RUTHMANN, 2024

RUTHMANN
A TIME MANUFACTURING COMPANY

Système hybride en option sans perte de performance

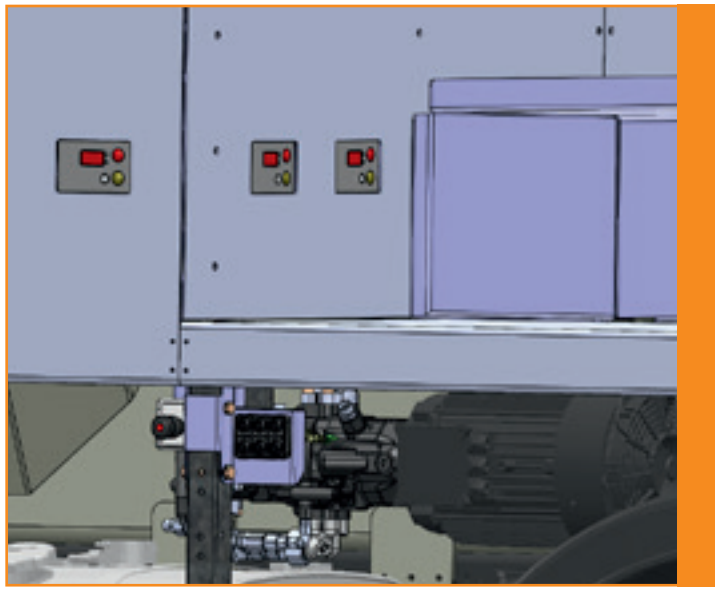

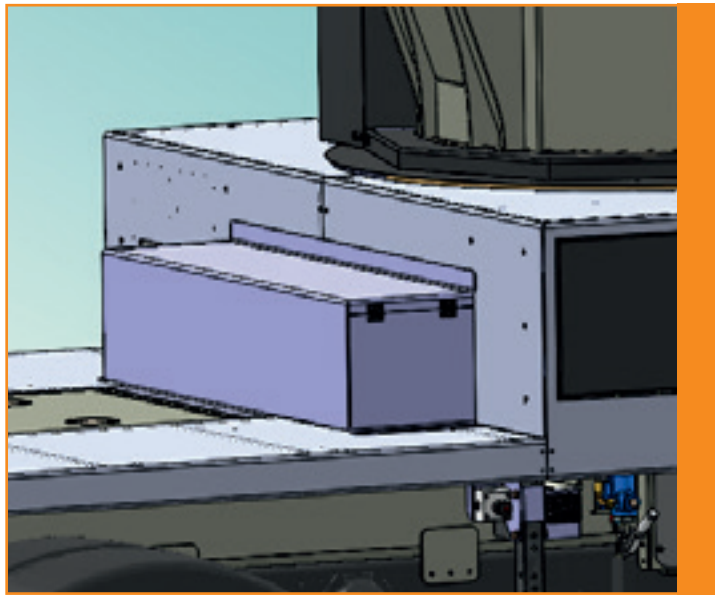

- Système hybride d'une puissance de 20 kW, donc aucune perte de performance par rapport au moteur diesel. la propulsion diesel conventionnelle.
- Batterie lithium-ion de 23 kWh, pratique pour une journée de travail moyenne.
- Puissance de charge de 3, 6 et 9 kW - Pour 3kW, également via 230V (prise Schuko), sinon via l'alimentation électrique. Alimentation CEE de 400V.
- Intégration compacte du système hybride, ce qui permet d'autres équipements spéciaux. z. Par exemple, mallette, surface de chargement utilisable.

*Sous réserve de modifications techniques, toutes les données sont approximatives

Key-Account Information STEIGER® T 380 XS - Version 08.2024 - Copyright © RUTHMANN, 2024

RUTHMANN
A TIME MANUFACTURING COMPANY

Le service RUTHMANN qui va plus loin

Avec ses nombreuses stations de service et points de service (véhicules de service mobiles) en Europe, **TIME Europe** tient à disposition depuis des années l'un des réseaux de service les plus performants du secteur des nacelles élévatrices.

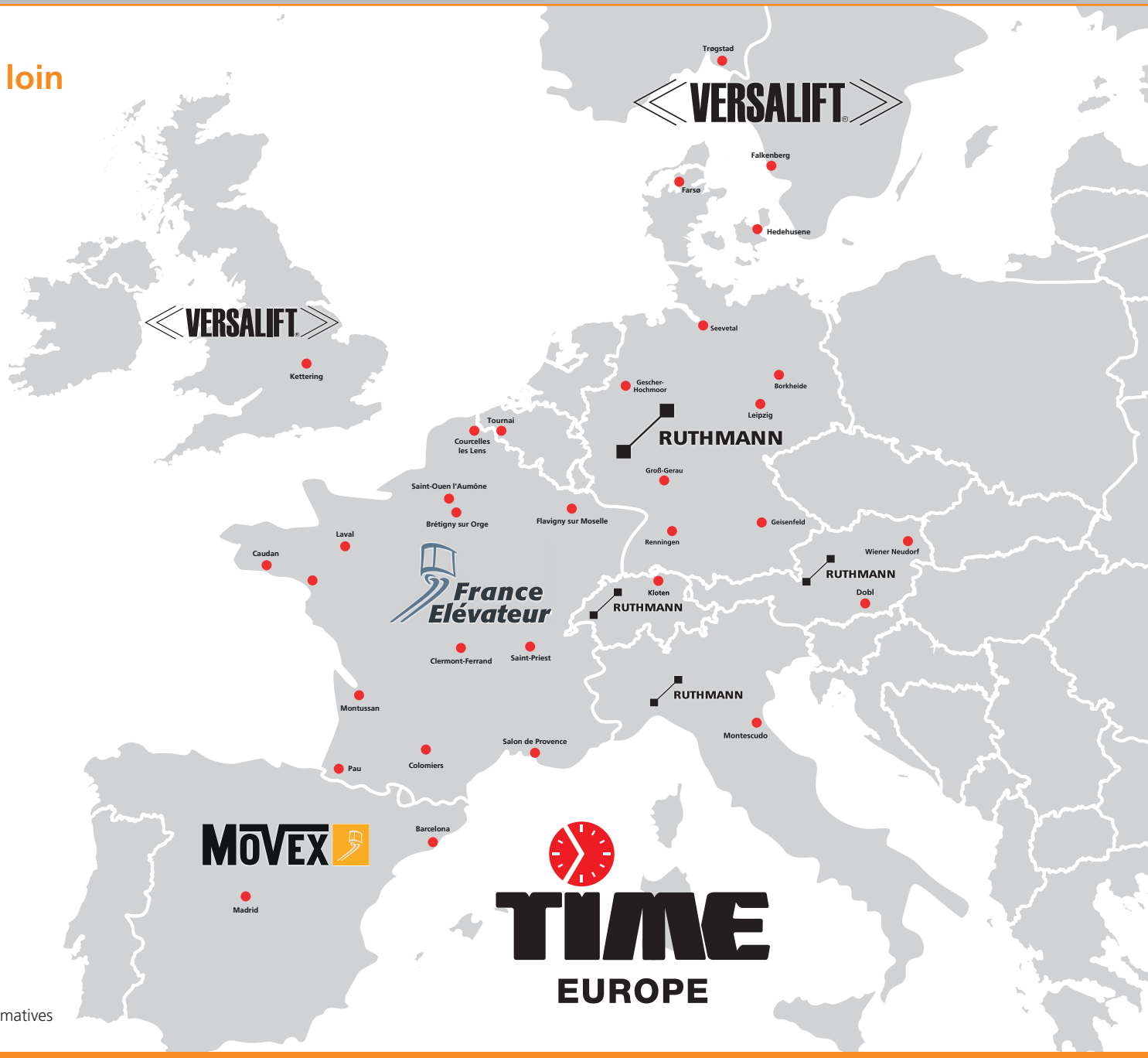

fr.ruthmann.de

*Sous réserve de modifications techniques, toutes les données sont approximatives

Key-Account Information STEIGER® T 380 XS - Version 08.2024 - Copyright © RUTHMANN, 2024

RUTHMANN
A TIME MANUFACTURING COMPANY

RUTHMANN Holdings GmbH
Ruthmannstraße 4
48712 Gescher
ALLEMAGNE

Téléphone: +49 2863 204-0
Fax: +49 2863 204-212

Internet: www.ruthmann.de
E-Mail: info@ruthmann.de

Key-Account Information STEIGER® T 380 XS - Version 08.2024 - Copyright © RUTHMANN, 2024